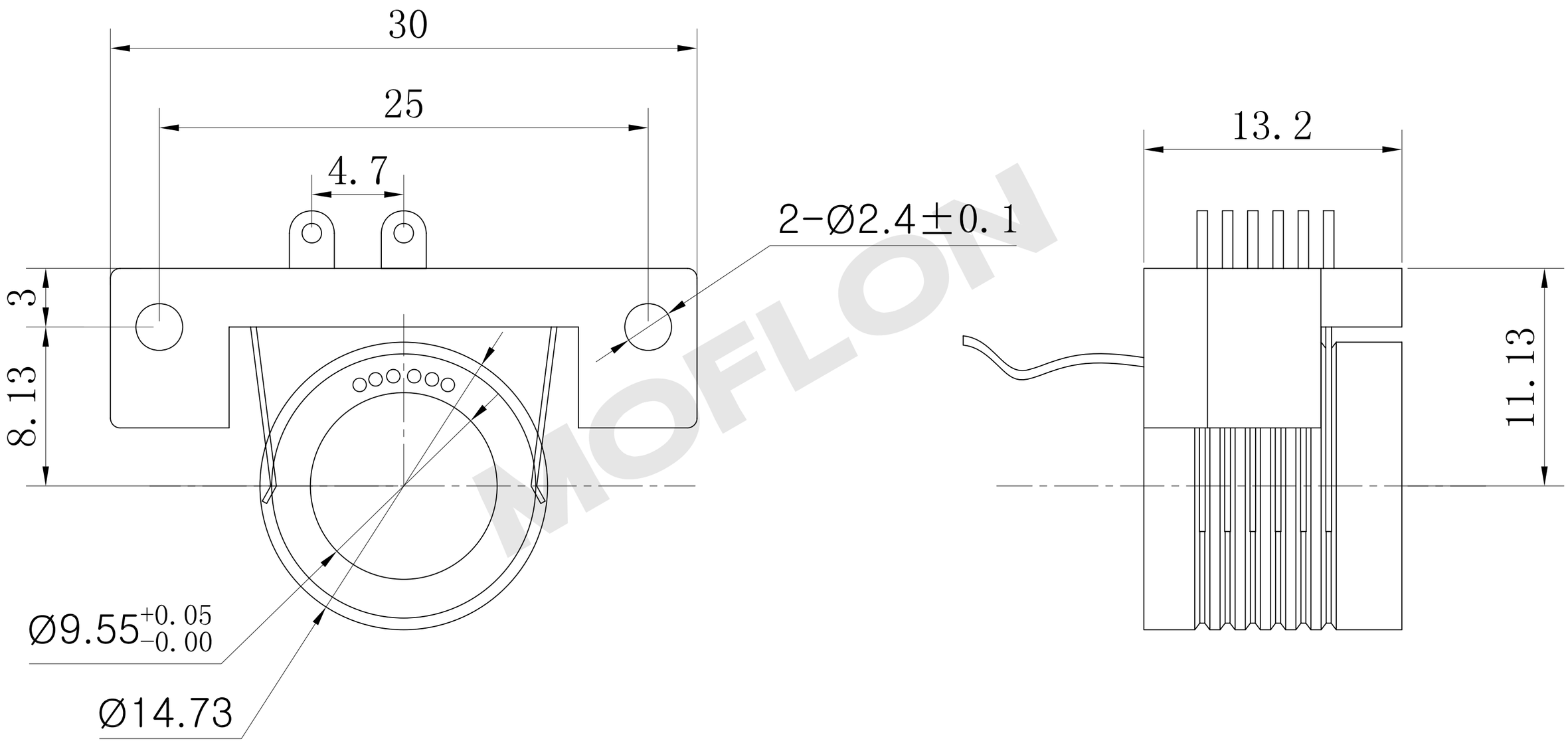
30
25
4. 7
2-Ø2.4±0. 1
3
8. 13
Ø9.55+0. 05 −0. 00
Ø14.73
13. 2
11. 13

MOFLON